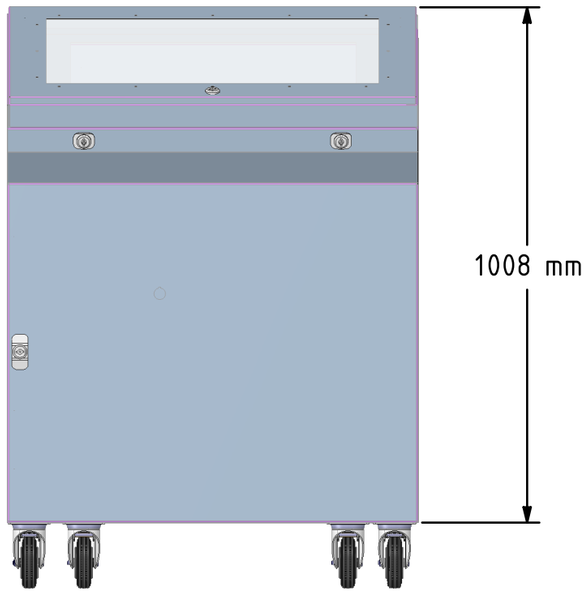

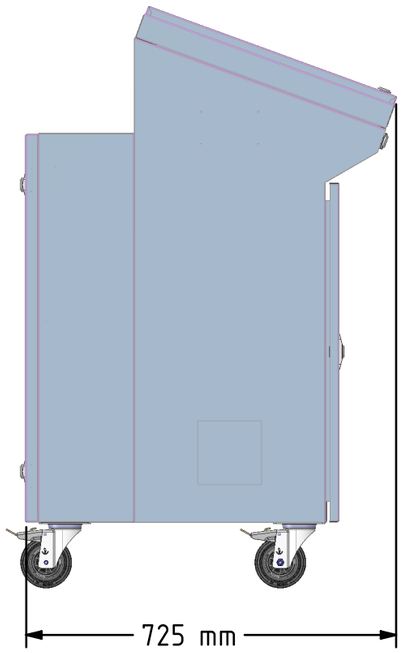

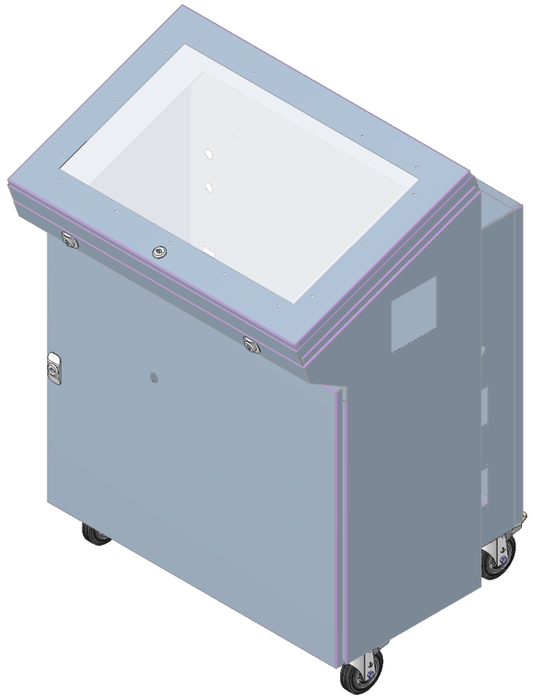

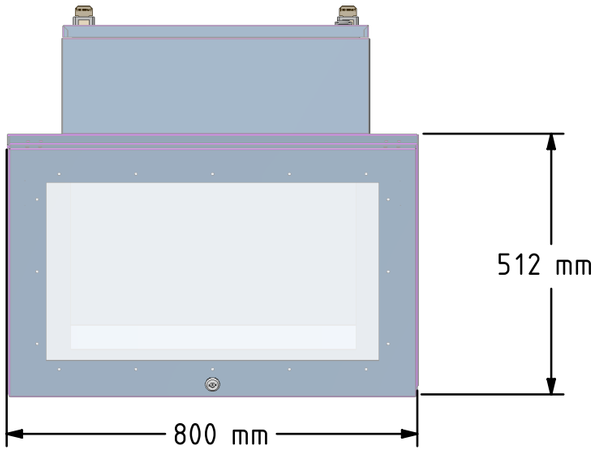

CODICE DISEGNO PULPITO 2013-ICI-23		REV
DESCRIZIONE		
DISEGNATORE		
ULTIMA MODIFICA 7 febbraio 2014		
FORMATO A3	RESPONSABILE TECNICO Turelli Claudio	cam@cam-quadrielettrici.it Tel. +39 030 986102
SCALA 1:12		FOGLI 1 di 1