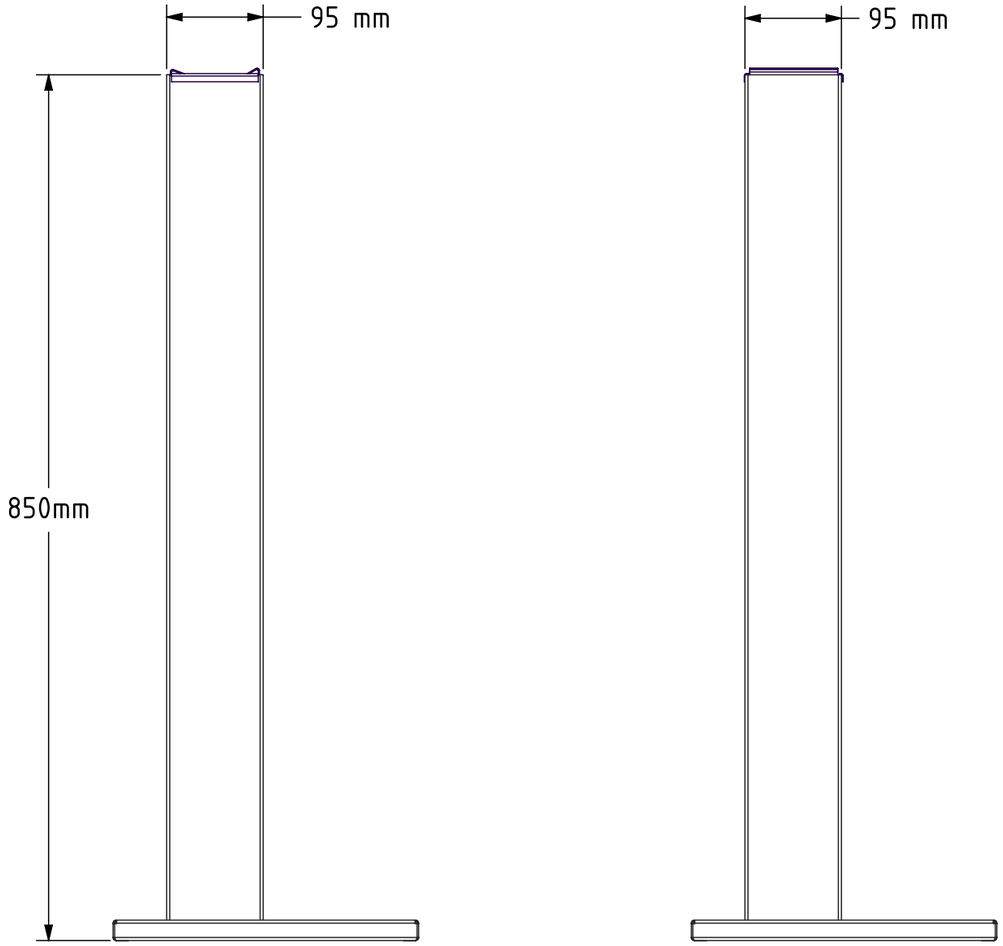

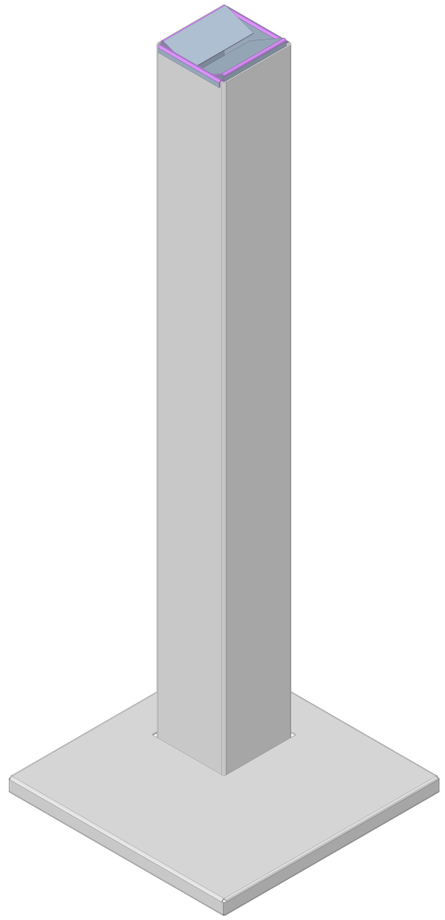

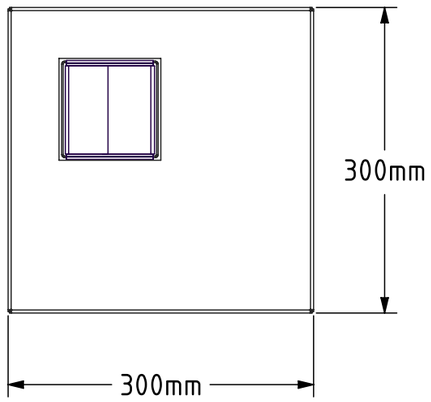

DESCRIZIONE		CAM QUADRI ELETTRICI www.cam-quadrielettrici.it	
DISEGNATORE			
TRATTAMENTO		ULTIMA MODIFICA	RESPONSABILE TECNICO
FORMATO A3	CODICE DISEGNO POSACENERE A TERRA		REVISIONE
SCALA 1:6	Peso Finito = Kg		FOGLI 1 di 1