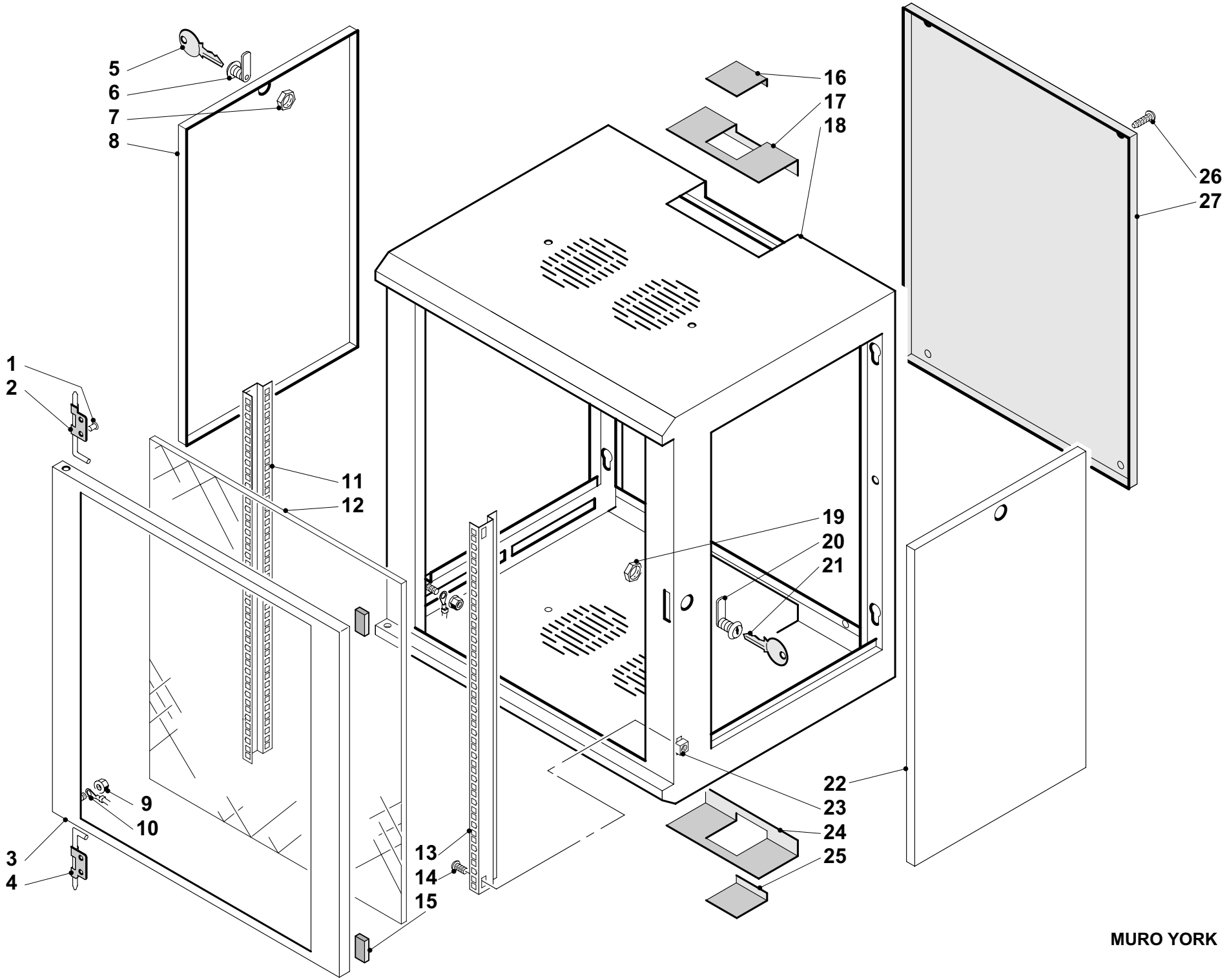

MURO YORK